Electrolux PROFESSIONAL

# Movimentazione Stoviglie
# Tavolo di servizio lavastoviglie, carico scarico - 600 mm

ARTICOLO N° _____

MODELLO N° _____

NOME _____

SIS # _____

AIA # _____

**865302 (BHHLU06)** Tavolo servizio lavastoviglie carico/scarico 600 mm (Attenzione: non si puo' installare il tavolo frontalmente alla lavastoviglie a capottina)

## Descrizione

**Articolo N°** _____

Per lavastoviglie a capottina. Costruita in acciaio inox 304 AISI. N. 2 gambe tubolari a sezione quadrata 40x40 mm su piedini regolabili. Direzione cestello: da destra a sinistra e da sinistra a destra.

**Approvazione:** _____

## Caratteristiche e benefici

- Forniti smontati e facile da rimontare.
- Progettato per cesti lavastoviglie da 500x500 mm.
- Collegamento alla lavastoviglie possibile sul lato sinistro, destro e frontale.
- Non adatto per essere collegato sul lato anteriore, in caso di installazione ad angolo.

## Costruzione

- Piedini da 50 mm regolabili in altezza per garantire un perfetto allineamento e connessione con gli elementi della zona lavaggio.
- Tutte le superfici lisce con finitura lucida.
- Gambe quadrate in tubolari da 40x40 mm in acciaio inox AISI 304.
- Piani completamente piegati con profilo anti-gocciolamento per una pulizia facile e sicura.
- Interamente in acciaio inox AISI 304.
- Devono essere fissati alla lavastoviglie e dotati di una coppia di piedini all'altra estremità.

## Accessori opzionali

- Ripiano inferiore per tavolo lavaggio, 600 mm — PNC 865350 ❑
- Kit per fissaggio a pavimento di 2 gambe quadre composto da 2 piedini con flange e tasselli. — PNC 865386 ❑

# Movimentazione Stoviglie
# Tavolo di servizio lavastoviglie, carico scarico - 600 mm

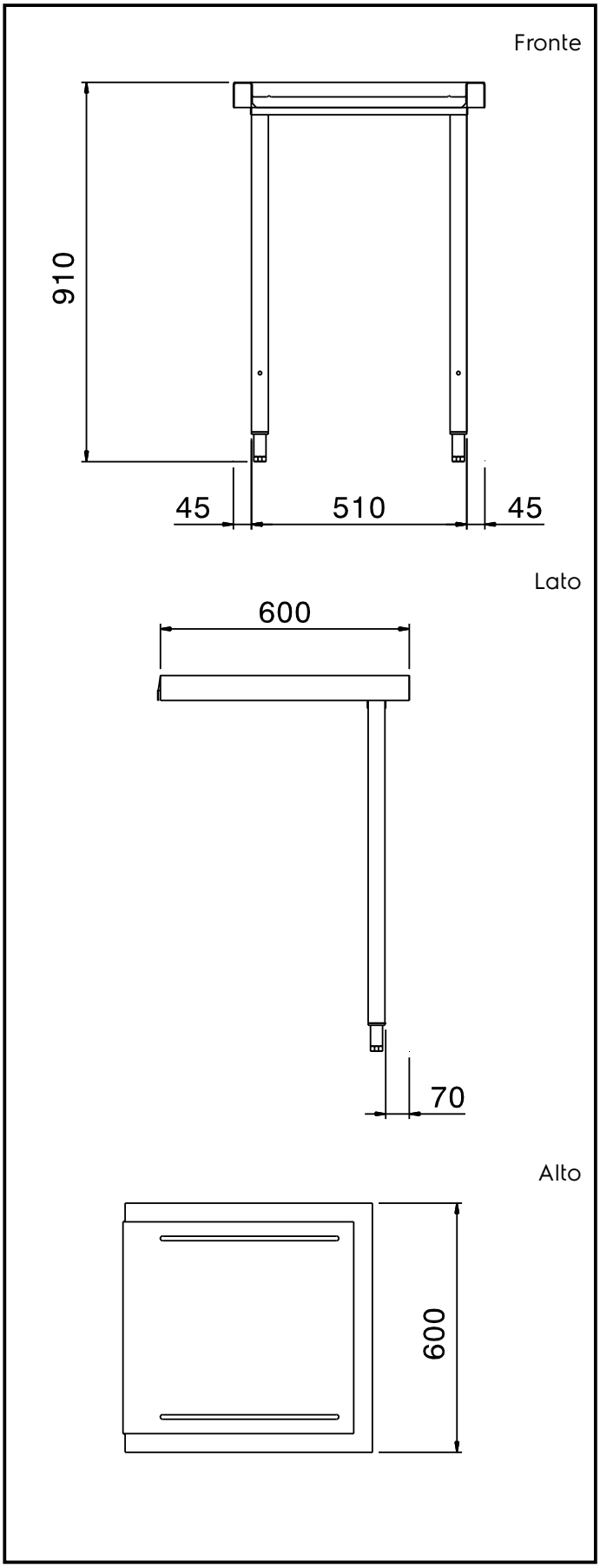


## Informazioni chiave

| | |
|---|---|
| **Dimensioni esterne, larghezza:** | |
| **865302 (BHHLU06)** | 600 mm |
| **Dimensioni esterne, profondità:** | 600 mm |
| **Dimensioni esterne, altezza:** | 910 mm |
| **Peso netto:** | 6 kg |



L'azienda si riserva il diritto di apportare modifiche ai prodotti senza preavviso